DRIVE EVO 2

09/2020

MINGARDI®
THE REFERENCE FOR WINDOW AUTOMATION

Window Automation industrY Srl a socio unico
Via C. Bassi, 7/A - 40015 Galliera (BO) - Italy - Tel. +39.051.6672711 - Fax +39.051.6672790
info@way-srl.com - www.way-srl.com

ПРЕДУПРЕЖДЕНИЕ! **ВНИМАНИЕ** **ОПАСНО!**

ПЕРЕВОД ОРИГИНАЛЬНОЙ ИНСТРУКЦИИ

ВАЖНЫЕ ПРАВИЛА БЕЗОПАСНОСТИ

Перед выполнением любой установки или электрического подключения мы рекомендуем внимательно прочитать все предупреждения и инструкции на этом листе. Пользователь должен прочитать примечания, указанные в предыдущих инструкциях, и сохранить их для дальнейшего использования.

ИСПОЛЬЗОВАНИЕ И ОБСЛУЖИВАНИЕ

При использовании привода следует соблюдать следующие правила:
Привод не является конструктивной частью окна.

Опасность повреждения рук. Убедитесь, что закры-тие направляющей части не зажмет руки и пальцы.

Открывая или закрывая окно, убедитесь, что между людьми и движущимися частями окна есть достаточное расстояние, особенно при закрытии окна, которое управляется автоматической системой дымоудаления.

Устройство может использоваться детьми в возрасте 8 лет и младше, а также лицами с ограниченными физическими, сенсорными или умственными способностями, или лицами, не имеющими опыта или необходимых знаний, при условии, что они находятся под присмотром, или после получения инструкций о том, как безопасно использовать устройство. устройство и понимая связанные с этим опасности.

Не позволяйте детям играть с устройством или его элементами управления, включая пульты дистанционного управления.

Привод не требует регулярного обслуживания. Любые специальные операции по техническому обслуживанию или ремонту должны выполняться только квалифицированным персоналом (изготовителем или авторизованным сервисным центром).

Операции по очистке и техническому обслуживанию, выполняемые пользователем, не должны выполняться детьми без присмотра.

Предупреждение! Устройство должно быть отключено от источника питания во время чистки, обслуживания и замены деталей.

Не реже одного раза в год визуально проверяйте, что силовой провод находится в идеальном рабочем состоянии и не имеет признаков износа или повреждений. Если провод питания поврежден, он должен быть заменен производителем или его технической службой, чтобы избежать повреждений.

Часто проверяйте окно, чтобы убедиться в отсутствии дисбаланса и признаков износа или повреждения пружин. Не используйте окно, если его нужно отремонтировать или отрегулировать.

Никогда не выполняйте работы с электрическим при-водом, если он неисправен, не открывайте и не сни-майте детали привода, которые препятствуют досту-пу внутрь самого механизма.
В случае поломки или повреждения устройства обра-титесь к производителю или в его службу поддерж-ки; не используйте электрический привод, пока он не будет отремонтирован.

УСТАНОВКА

Операции по сборке привода и электрическому подключению должны выполняться специализированным персоналом с соответствующей профессиональной подготовкой и особыми знаниями о проблемах, связанных с приводами для окон, техническими справочными стандартами и правилами техники безопасности.

Привод может стать источником опасности при неправильной установке. Следуйте всем инструкциям, приведенным ниже.

Поскольку привод не заблокирован в открытом или закрытом положении, при сборке или снятии его с/из окна обязательно примите соответствующие меры для предотвращения случайного захлопывания с ударом, возможной поломки окна и травм пользователя.

Если привод установлен на окне на высоте менее 2,5 м от земли или другого доступного этажа, привод должен управляться исключительно с помощью временной кнопки или дистанционного управления (привод останавливается при отпускании кнопки). Убедитесь, что пульт управления находится в пределах прямой видимости ведомой части, но вдали от движущихся частей. За исключением случаев, когда он управляется ключом, он должен быть установлен на высоте не менее 1,5 м и не должен быть доступен для людей. Если привод работает без визуального контроля (автоматический или дистанционный режим), рекомендуется установить дополнительные устройства безопасности.

Перед установкой привода убедитесь, что:

его мощность достаточна для открывания окна (избегайте превышения пределов усилия, указанных на шильде привода) с учетом того, что на окне, особенно если это световой люк, помимо нагрузки от собственного веса может быть дополнительная нагрузка из-за ветра, снега и/или образования льда (см. параграф «Формулы для расчета силы тяги или тяги»).

Убедитесь, что никакой предмет не препятствует движению окна.

Температуры, указанные на шильде привода, подходят для места, где он будет установлен.

Окно находится в хорошем механическом состоянии, правильно сбалансировано, правильно открывается и закрывается.

Профили и крепления имеют подходящий размер, чтобы выдерживать нагрузки, создаваемые приводом.

Типы используемых петель или комплектующих обеспечивают полный ход открытия привода, чтобы избежать повреждения конструкций, вызванного силой тяги или мощности привода.

В наличии имеются все аксессуары, необходимые для установки (см. Параграф «Монтажные аксессуары»).

Открытие окна не ограничено защитными устройствами или недостаточно хода самого привода, так как привод и окно могут быть повреждены.

ПРИМЕЧАНИЯ О ПРИВОДЕ

Привод соответствует действующим директивам. Гарантия безопасной эксплуатации связана с соблюдением установщиками норм безопасности, действующих в стране установки.

Привод предназначен только для внутреннего использования и должен быть надлежащим образом защищен от брызг и/или водяных струй, которые могут его повредить. Не устанавливайте привод снаружи здания или окна со стороны улицы.

ПРИМЕЧАНИЯ О ГАРАНТИИ

Если пользователь не соблюдает эти инструкции, ответственность производителя и гарантия будут аннулированы. Производитель не несет ответственности за какие-либо изменения стандартов или стандартов, введенные после публикации данного руководства.
Устанавливайте привод, используя только оригинальные аксессуары, указанные в каталоге официального производителя/продавца.

ОПИСАНИЕ ТОВАРА

Реечный электрический привод, предназначенный для перемещения верхнеподвесных, купольных и жалюзийных окон. Для получения информации о при-ложениях, требующих использования продукта в условиях, отличных от указанных, обратитесь в нашу техническую и коммерческую службу. В версии 24В постоянного тока привод подходит для открывания окон в системах тепло-дымоудаления. Поставщик полной системы несет ответственность за проверку соблюдения обязательных правил.
Уровень звука: LpA ≤ 70 дБ (A).

ТЕХНИЧЕСКИЕ ОСОБЕННОСТИ

МОДЕЛЬ	Drive Evo 2	
Источник питания	110-240V~ 50/60Hz	24V ⎓
Мощность	35 W	34 W
Длина хода	180, 230, 350, 550, 750, 1000 mm	
Тяга	1000 N	
Тяговая сила	1000 N	
Номинальная скорость нагрузки	7 mm/s	
Класс оборудования	I	III
Рабочие циклы	4 (↔ 180 mm) 3 (↔ 230 mm) 2 (↔ 350 mm) 2 (↔ 550 mm) 1 (↔ 750 mm) 1 (↔ 1000 mm)	
Мин/макс рабочие температуры	-10°C / +60°C	
Индекс защиты	IP25	

УСТАНОВКА МЕХАНИЗМА НА СТОЙКЕ (РИС. A-B)

A - Поверните привод, как показано на рисунке, и установите уплотнение (14) вокруг рамы. Вставьте привод в профиль трубки рейки спереди, убедившись, что рейка полностью вставлена внутрь трубки. Вставьте четыре винта (13) в соответствующие отверстия на трубке стойки, так, чтобы уплотнение (14) должно быть прижато примерно на 1 мм. Полностью затяните четыре винта (13) в их резьбовых отверстиях на корпусе привода.

B - Чтобы установить ведомый блок на рейку, выполните те же операции, что и в пункте A, но будьте осторожны, чтобы синхронизировать ведущую шестерню, как показано на рисунке, то есть с положением ключа трансмиссии, повернутым на 90 ° относительно нижнего края корпуса. Кроме того, прямоугольный зуб корпуса должен быть повернут к внешней стороне стойки.

УСТАНОВКА ВЕРХНЕПОДВЕСНОГО И КУПОЛЬНОГО ОК-НА (РИС. C-D-E-F)

C - Найдите и отметьте центральную линию окна и неподвижной рамы. Отметьте отверстия для крепления, используя прилагаемый кронштейн (2). Просверлите отверстия в оконной раме с помощью соответствующих сверл, чтобы они подходили к переднему кронштейну (2). Прикрепите передний кронштейн (2) к окну и полностью затяните саморезы (не входят в комплект).

D - Вставьте кронштейн «ласточкин хвост» (5) в направляющие по бокам привода и установите их вплотную к передней стороне. Поместите привод внутрь монтажного кронштейна привода (4). Вставьте боковые фиксаторы (6) в отверстия кронштейна (4) и отцентрируйте их по направляющим типа «ласточкин хвост». Вставьте винты (7) и затем затяните их, но не полностью.

E - При закрытом окне и приводе в конце хода (закрытом) расположите все так, чтобы рейка входила внутрь переднего кронштейна (2). Вставьте винт (3) и закрепите гайкой (1). Отметьте крепежные отверстия на раме в соответствии с прилагаемым монтажным кронштейном привода (4).

F - Снимите привод с переднего кронштейна (2), а затем снимите монтажный кронштейн привода (4) с привода, ослабив винты (7). Просверлите отверстия в ранее отмеченных местах, закрепите монтажный кронштейн привода (4) четырьмя саморезами (не входят в комплект) и полностью затяните. Вставьте привод обратно в кронштейн привода (4) и закрепите стойку на переднем кронштейне (2). Переместите привод вдоль его оси так, чтобы на уплотнитель окна оказывалось достаточное давление. Вставьте винты (7), затем полностью их затяните. Подключите привод, руководствуясь прилагаемыми электрическими схемами, и проверьте его работу.

ТАНДЕМНАЯ СБОРКА С СОЕДИНИТЕЛЬНЫМ ВАЛОМ (РИС. G - I)

G - Вы можете соединить две точки контакта с оконной рамой с помощью еще одного пассивного привода. Привод механически соединен с узлом, приводимым в действие специальной соединительным валом, чтобы равномерно передавать движение от основного привода на пассивную рейку. На схеме (рисунок и таблица) показаны межосевые расстояния, которые необходимо соблюдать во время сборки. Для версии с более чем двумя точками контакта обратитесь в нашу техническую и коммерческую службу. **Не рекомендуется соединять два активных привода друг с другом с помощью соединительной шины.**

Отметьте межосевое расстояние сборки стойки на окне и раме. Прикрепите передние соединительные скобы (2) к окну, а затем соберите стойки, соблюдая процедуры, уже указанные в пунктах: D, E, F.

I - Затем соберите соединительную планку следующим образом: снимите боковые крышки с внутренней стороны привода, установите полумуфты (8) в их гнезда и закрепите их винтами (11), затем затяните с моментом 5- ± 0,5 Нм. Повторите вышеуказанные шаги с ведомым блоком, а затем вставьте стержень (12) внутри полумуфт и винты (10) через отверстия полумуфт и стержня. Затяните гайки (9) моментом 6 ± 0,5 Нм.

УСТАНОВКА СОЛНЦЕЗАЩИТНЫХ ОКОН И ЖАЛЮЗЕЙ (РИС. L - M)

L - Подключите привод к источнику питания и включите его , чтобы рейка полностью выдвинулась. Закройте оконные планки или жалюзи, вручную регулируя рычаги «G». Установите рейку в центре двух рычагов «G», вставьте штифт (15) и закрепите его гайками (17). Вы должны установить шайбы (16) подходящей длины для обеспечения правильного выравнивания привода между стойкой и рычагами «G». Штифт, гайки и распорки (если они не входят в комплект) должны быть подобраны установщиком в соответствии с характеристиками и области применения.

M - Установите монтажный кронштейн привода, как описано в пункте D, и переместите его к задней части рейки. Держите планки закрытыми и поставьте кронштейн напротив вертикальной стены окна. Отметьте крепежные отверстия, используя монтажный кронштейн привода (4) в качестве ориентира. Разберите привод, закрепите монтажный кронштейн привода (4), полностью затяните саморезы (не входят в комплект), и снова установите привод на кронштейн, полностью затянув винты (7). Подключите привод, руководствуясь прилагаемыми электрическими схемами, и проверьте его работу.

РАБОТА ПРИВОДА

Ход привода зависит от длины рейки. Привод осна-щен электронным устройством управления, которое автоматически останавливает движение рейки в пол-ностью выдвинутом или полностью убранном поло-жении, а также в случае препятствия, мешающего ее ходу. Когда привод встречает препятствие или сраба-тывает концевой выключатель, рейка совершает быстрое движение в противоположном направлении, чтобы не нагружать компоненты трансмиссии, и что-бы механическая часть работала дольше. Когда движение прекращается из-за срабатывания конце-вого выключателя или препятствия, привод не возоб-новит движение в том же направлении, если не бу-дет выполнено быстрое обратное движение в проти-воположном направлении.

ЭЛЕКТРИЧЕСКОЕ ПОДКЛЮЧЕНИЕ (РИС. N)

Системы электрического управления должны соот-ветствовать нормам, действующим в стране уста-новки.
Чтобы исключить риск поражения электрическим то-ком, отключите органы управления от источника пи-тания, прежде чем работать с приводами или элек-трической системой.
Система электропитания должна быть создана с уче-том того, что привод не должен оставаться под напряжением после достижения конечных положений хода. При использовании устройства дистанционного управления, оно должно подавать питание на привод только на необходимое время до полного открытия.
Необходимо установить многополюсный автоматиче-ский выключатель питания перед цепью управления с расстоянием размыкания не менее 3 мм между контактами.
Сечение электрических проводов должно соответ-ствовать потребностям каждой отдельной системы и в любом случае должно быть не менее 1 мм².
Подключение к сети необходимо производить с по-мощью кабелей подходящей длины, чтобы добрать-ся до распределительной коробки, которая должна быть расположена рядом с приводом.
Всегда настраивайте установку кнопок биполярного переключателя с центральным положением ВЫКЛ и управлением «оператор на месте» и т.п.
Не используйте кнопки, которые позволяют одно-временно управлять открытием и закрытием.
Кабель, поставляемый с приводом, разработан в со-ответствии со стандартами безопасности. Использует-ся кабель типа H05VV-F 4x0,75 mm (версия 110–240 В переменного тока) или SiHF 2x1 мм² (версия 24 В по-стоянного тока). Если кабель питания поврежден, он должен быть заменен производителем или его авто-ризованным сервисным центром, чтобы избежать риски поражения электрическим током. Привод можно подключать параллельно.
При подключении к электросети рекомендуется сле-довать схеме, показанной на рисунках прилагаемых схем (рис. N).

Torget
+7 (911) 858-31-53
info@torget.ru

A

B

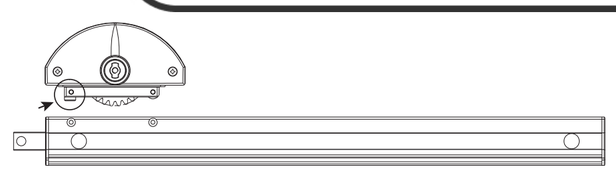

C

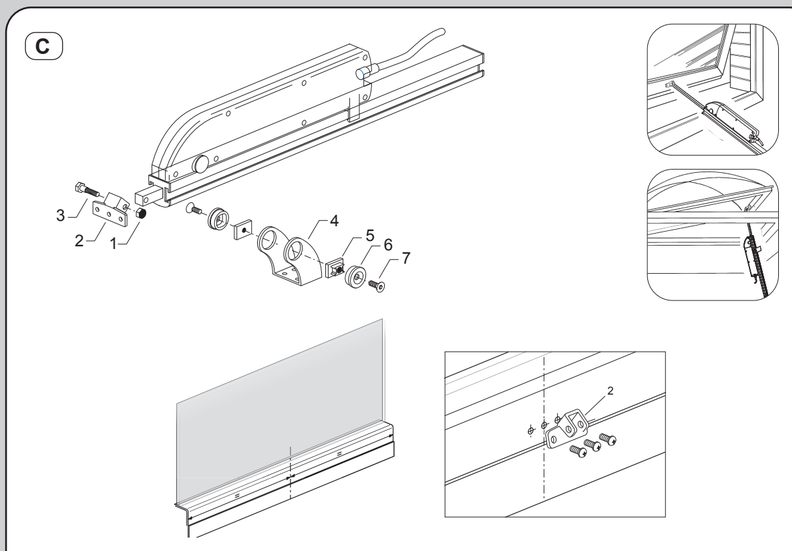

D

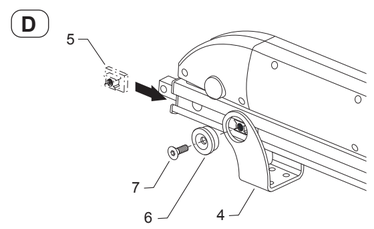

E

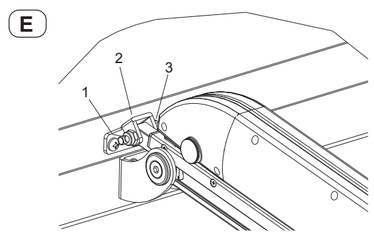

F

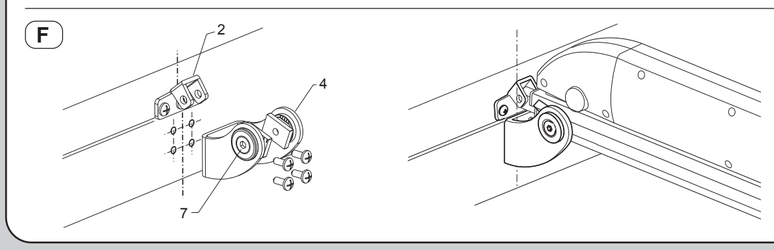

G

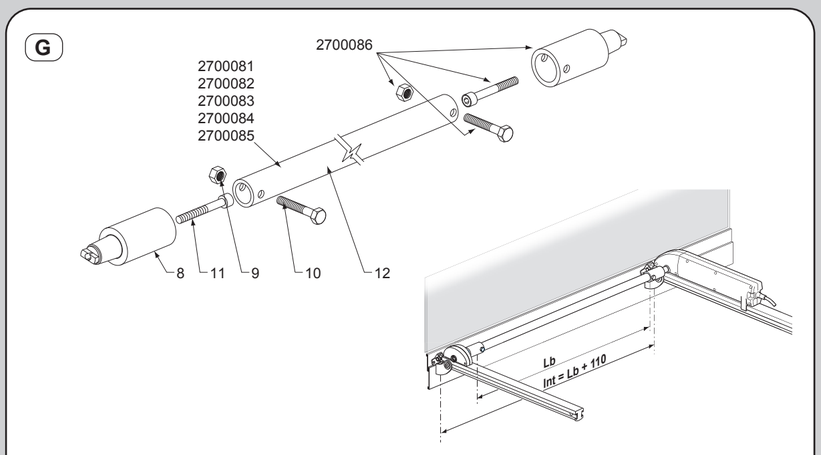

СОЕДИНИТЕЛЬНЫЙ ВАЛ В СБОРЕ		
КОД	Lb	Int = Lb + 110
2700081	890	1000
2700082	1140	1250
2700083	1390	1500
2700084	1640	1750
2700085	1890	2000

I

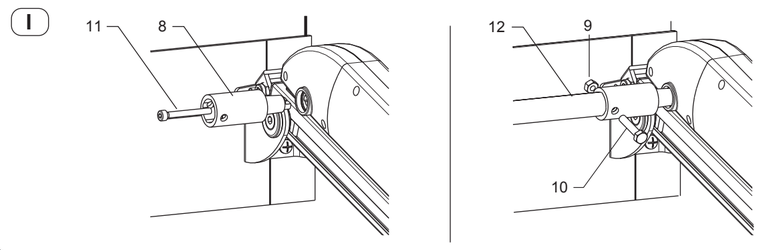

L

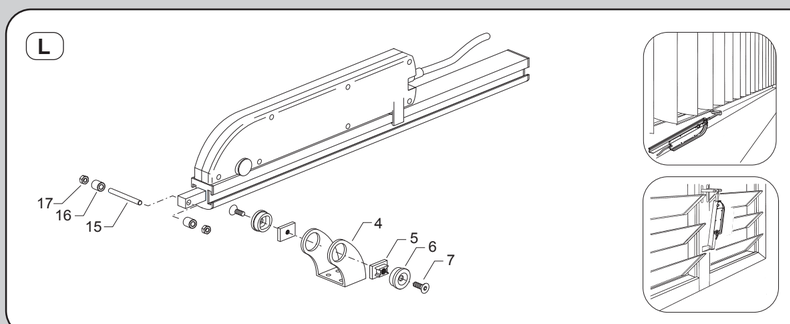

L

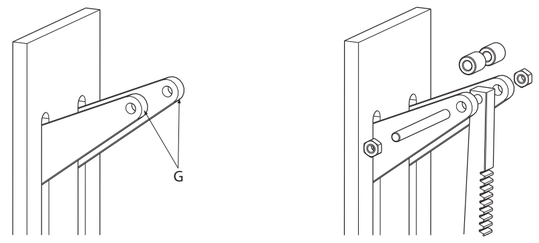

M

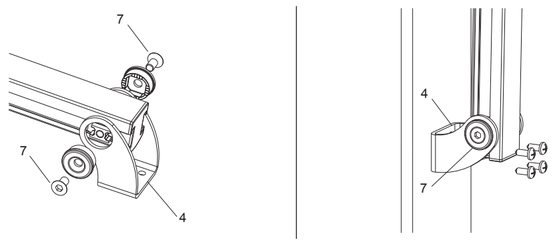

N 110-240V ~

Единственное подключение

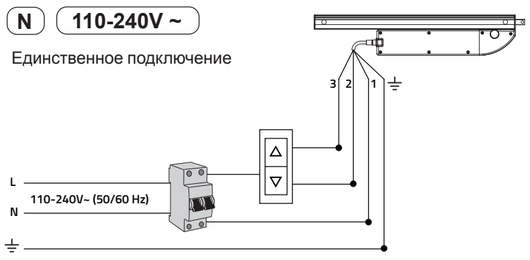

Подключение нескольких приводов

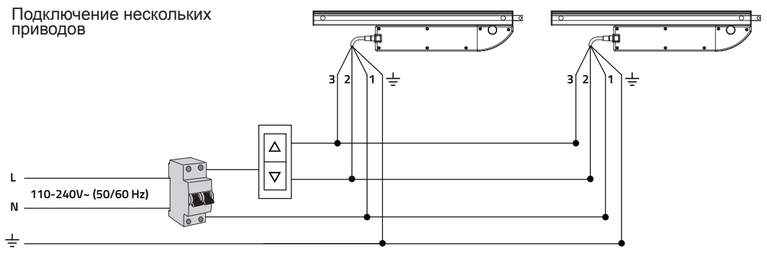

СРАВНИТЕЛЬНАЯ ТАБЛИЦА ПРОВОДНИКОВ		
ЦВЕТ	**НОМЕР**	**СИГНАЛ**
Синий	1	Общий
Черный	2	Открыто
Коричневый	3	Закрыто
Желтый/Зеленый	⏚	Заземление

N 24V

Единственное подключение

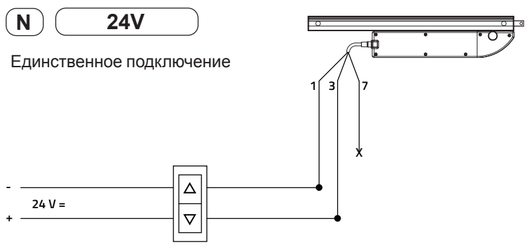

Подключение нескольких приводов

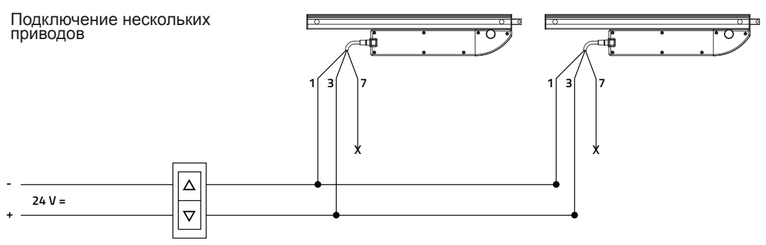

СРАВНИТЕЛЬНАЯ ТАБЛИЦА ПРОВОДНИКОВ		
ЦВЕТ	**НОМЕР**	**СИГНАЛ**
Синий	1	Источник питания
Коричневый	3	Источник питания
Желтый	7	Не подключайтесь

O

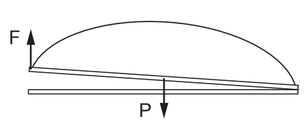

$$F = \frac{P + Cn}{2}$$

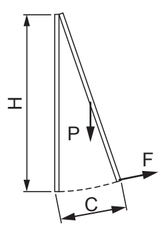

$$F = \frac{C}{H} \times \frac{P}{2}$$

P

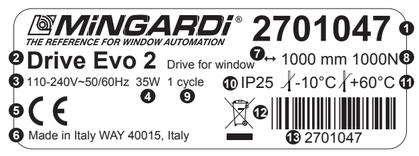

ЭЛЕКТРИЧЕСКОЕ ПОДКЛЮЧЕНИЕ (РИС. N)

Системы электрического управления должны соот-ветствовать нормам, действующим в стране уста-новки.
Чтобы исключить риск поражения электрическим то-ком, отключите органы управления от источника пи-тания, прежде чем работать с приводами или элек-трической системой.
Система электропитания должна быть создана с уче-том того, что привод не должен оставаться под напряжением после достижения конечных положений хода. При использовании устройства дистанционного управления, оно должно подавать питание на привод только на необходимое время до полного открытия.
Необходимо установить многополюсный автоматиче-ский выключатель питания перед цепью управления с расстоянием размыкания не менее 3 мм между контактами.
Сечение электрических проводов должно соответ-ствовать потребностям каждой отдельной системы и в любом случае должно быть не менее 1 мм².
Подключение к сети необходимо производить с по-мощью кабелей подходящей длины, чтобы добрать-ся до распределительной коробки, которая должна быть расположена рядом с приводом.
Всегда настраивайте установку кнопок биполярного переключателя с центральным положением ВЫКЛ и управлением «оператор на месте» и т.п.
Не используйте кнопки, которые позволяют одно-временно управлять открытием и закрытием.
Кабель, поставляемый с приводом, разработан в со-ответствии со стандартами безопасности. Использует-ся кабель типа H05VV-F 4x0,75 mm (версия 110–240 В переменного тока) или SiHF 2x1 мм² (версия 24 В по-стоянного тока). Если кабель питания поврежден, он должен быть заменен производителем или его авто-ризованным сервисным центром, чтобы избежать риски поражения электрическим током. Привод можно подключать параллельно.
При подключении к электросети рекомендуется сле-довать схеме, показанной на рисунках прилагаемых схем (рис. N).

ФОРМУЛЫ ДЛЯ ВЫЧИСЛЕНИЯ УСИЛИЯ ВТЯГИВАНИЯ И ТОЛКАНИЯ (РИС. 0)

F = Усилие привода (кг)	**P =** Вес окна (кг)	**C =** Выход открытия (мм)	**H =** Высота окна (мм)	**Cn =** Снеговая нагрузка (кг)

ПАСПОРТНАЯ ТАБЛИЧКА (РИС. P)

1 - КОД ИЗДЕЛИЯ	**2 -** НАЗВАНИЕ ПРОДУКТА	**3 -** НАПРЯЖЕНИЕ
4 - МОЩНОСТЬ	**5 -** МАРКИРОВКА CE	**6 -** АДРЕС ПРОИЗВОДИТЕЛЯ
7 - МАКСИМАЛЬНЫЙ ХОД	**8 -** ТОЛКАЮЩЕЕ и ВТЯГИВАЮЩЕЕ УСИЛИЕ	**9 -** РАБОЧИЕ ЦИКЛЫ
10 - УРОВЕНЬ ЗАЩИТЫ IP	**11 -** РАБОЧИЕ ТЕМПЕРАТУРЫ	**12 -** ШТРИХ-КОД
13 - ИДЕНТИФИКАЦИОННЫЕ ДАННЫЕ ПРОДУКЦИИ		

НЕПОЛАДКИ, ТЕХНИЧЕСКОЕ ОБСЛУЖИВАНИЕ ИЛИ ОЧИСТКА

Предупреждение: если вы снимите привод с того места, где он установлен, окно больше не будет удерживаться рейкой и может открыться или закрываться, что приведет к повреждению окна и / или травмам людей

Если вам необходимо снять привод с окна из-за неисправности или поломки, или для обслуживания или очистки окна, выполните следующие действия:
1. Отключите привод от источника питания;
2. Отвинтите винт (3) и гайку (1) на оконной муфте (2), а затем снимите окно.
3. Ослабьте винты (7) на боковых фиксаторах, которые крепят рейку к опорному кронштейну привода (4).
4. Снимите привод с окна.

ИЗБЕГАЙТЕ ОШИБОК

- Привод не может вращаться из-за оконного проема.
- Привод смещен
- Соедините рейки друг с другом аккуратно, чтобы не повредить окна.
- Не подключайте два привода друг к другу с помо-щью чужими соединительными трубками.

УТИЛИЗАЦИЯ ИЗДЕЛИЯ

Этот продукт нельзя утилизировать как твердые городские отходы, его следует сдавать в соответствующие центры сбора, которые оптимизируют восстановление и переработку материалов, а также предотвращают потенциальный ущерб здоровью и окружающей среде. Необходимо также узнать о действующей в вашей стране системе раздельного сбора электрических и электронных продуктов. Соблюдайте местные правила утилизации отходов и не выбрасывайте старые изделия вместе с обычными бытовыми отходами. Символ перечеркнутой корзины отображается на этикетке продукта как напоминание об обязательствах по раздельному сбору. Если батарейки входят в комплект, убедитесь, что вы осведомлены о местных правилах раздельного сбора батарей и не выбрасывайте их вместе с обычными бытовыми отходами.

НОТА

Torget
+7 (911) 858-31-53
info@torget.ru