> Micro Evo 2

Torget
+7 (911) 858-31-53
info@torget.ru

Micro Evo 2 - CAMPO DI APPLICAZIONE APPLICATION FIELD

Finestre a sporgere
Top hinged windows

Finestre a vasistas
Bottom hinged windows

Finestre a bilico
Pivot windows

Lucernari
Skylights

Cupole
Domes

L'attuatore deve essere installato all'interno dell'edificio
The actuator has to be installed indoor

Grazie alla sua versatilità, Micro Evo 2 si adatta perfettamente a qualsiasi applicazione.

- **Ampio range di voltaggi e corse**
- **Testato in base alle specifiche della Normativa Europea EN 12101 - 2: 2017 - RWA**
- **Possibilità di regolazione della corsa tramite selettore**
- **Funzione di sincronizzazione gestibile durante l'installazione, per l'applicazione di più attuatori sullo stesso serramento**
- **Autoapprendimento del finecorsa**
- **Soft stop per preservare le guarnizioni del serramento e il motore**
- **Doppio isolamento elettrico: Classe II versione AC - Classe III versione DC**
- **Involucro in alluminio**
- **Catena a doppia maglia con trattamento anticorrosione**
- **Facile da installare grazie al nuovo sistema di fissaggio semplificato**

Thanks to its versatility, Micro Evo 2 adapts perfectly to any application.

- Wide range of power supplies and strokes
- Tested in accordance with the requirements of the European Standard EN 12101 - 2: 2017 - RWA
- Possibility to select the stroke through an external selector
- Synchronization function, manageable during the installation, for the application of more actuators on the same window
- Self-adjusting end limit
- Soft stop closing to preserve the window frame and the actuator
- Electrical double insulation: Class II AC version – Class III DC version
- Aluminium casing
- Double-link chain with anti corrosion treatment
- Easy to install thanks to the new simplified fixing system

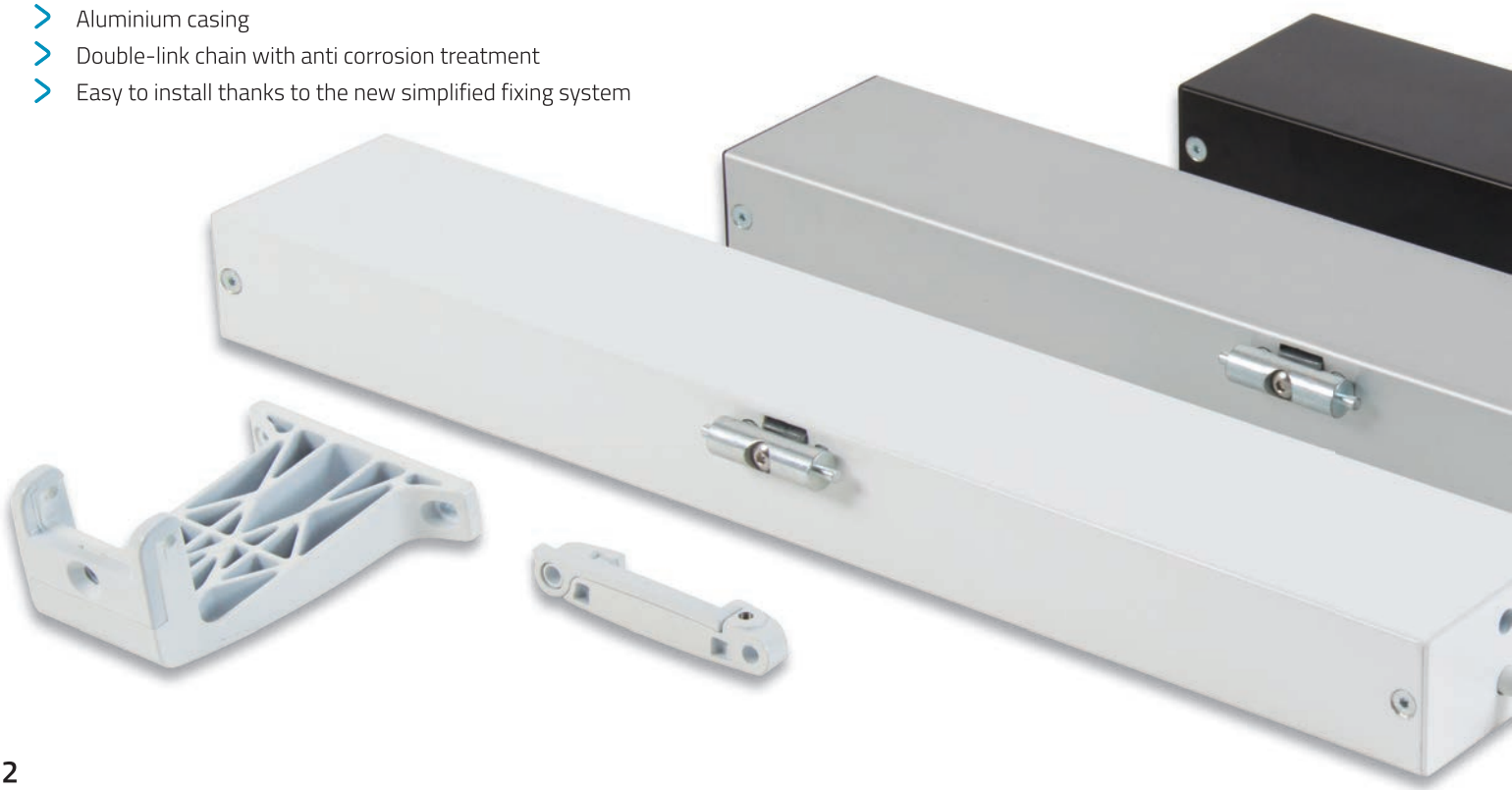

MICROEVO

... Minga

Torget
+7 (911) 858-31-53
info@torget.ru

RWA

Testato in base alle specifiche della Normativa Europea EN 12101 - 2: 2017

Tested in accordance with the requirements of the European Standard EN 12101 - 2: 2017

Torget
+7 (911) 858-31-53
info@torget.ru

Micro Evo 2 - DESCRIZIONE DI CAPITOLATO DESCRIPTION OF SPECIFICATIONS

MINGARDI Attuatore elettrico lineare a catena articolata a doppia maglia contenuta all'interno di un involucro metallico. Dotato di sistema di protezione contro il sovraccarico e regolazione automatica del fine corsa in chiusura. Dispone di 4 tipi di corse selezionabili elettronicamente. Dotato di un sistema di sincronizzazione in grado di coordinare il movimento della catena di più attuatori (fino a 4) senza la necessità di alcuna centrale di controllo esterna. Disponibile nella versione funzionante con tensione di alimentazione a corrente alternata (110-240V, 50-60 Hz) oppure a corrente continua (24V). Collegabile in parallelo. Conforme alle Direttive Europee di riferimento. Disponibile nella versione con involucro argento o nero (RAL9005) con accessori e cavo nero oppure con involucro bianco (RAL9003) con accessori e cavo bianco. Installabile su finestre a sporgere o vasistas. Testato per essere installato su dispositivi per evacuazione fumo e calore.

MINGARDI electrical linear actuator with double-link chain inside the metallic casing. Equipped with overload protection and automatic end limit setting. Equipped with 4 electronically selectable strokes. Equipped with a synchronization system that coordinates the chain movement of multiple actuators (up to 4) without using any external control unit. Available operating voltages: 110-240V, 50-60Hz AC or 24V DC. Suitable for parallel wiring. In compliance with the relevant European Directives. Available version: anodized silver or painted black RAL9005 casing with black accessories and cable, White RAL9003 casing version available with white accessories and cable. To be installed on top hinged or bottom hinged windows. Tested to be installed on smoke and heat evacuation devices.

Regolazione della corsa tramite selettore
Stroke adjustment through a selector

Staffa di fissaggio motore basculante in metallo (inclusa nell'imballo motore)
Metal pivoting motor support bracket (included in the motor package)

Corpo attuatore e staffe in alluminio:
Colori: Bianco RaL 9003 o Anodizzato Argento o verniciato Nero RAL 9005
Aluminium actuator casing and bracket:
Colours: White RAL 9003 or Anodized Silver or painted Black RAL 9005

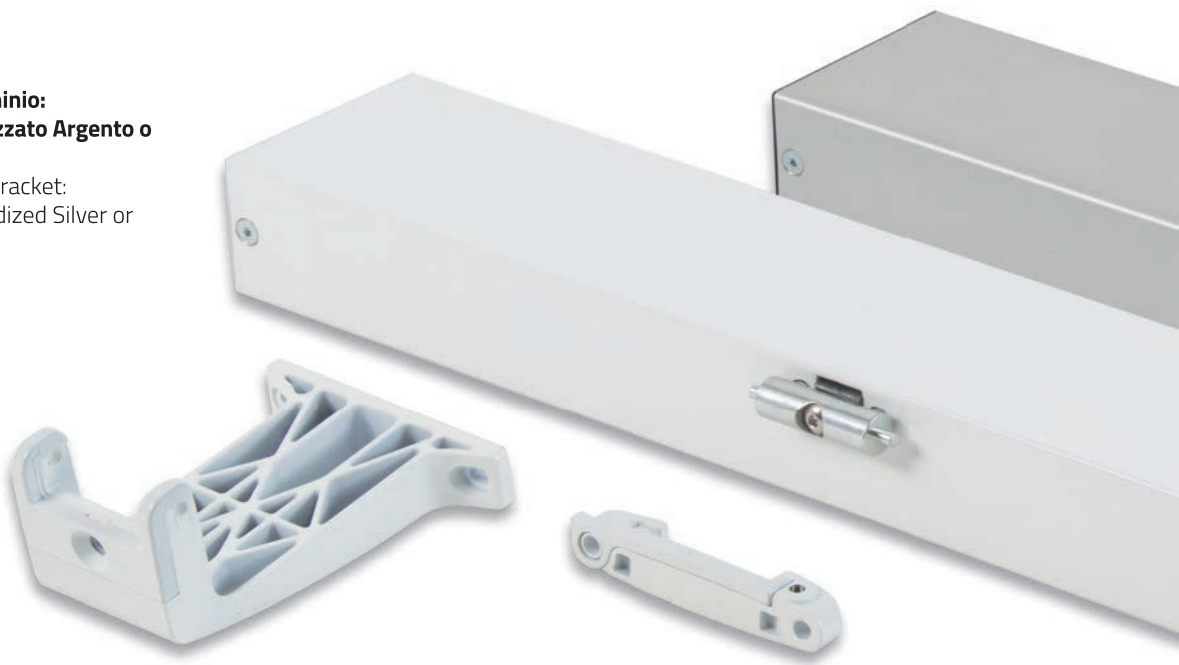

Staffe attacco al serramento aggancio rapido in metallo (vendute separatamente)
Metal window frame brackets with quick release (sold separately)

Torget
+7 (911) 858-31-53
info@torget.ru

RWA

Micro Evo 2 - CARATTERISTICHE TECNICHE TECHNICAL FEATURES

Voltaggio / Voltage	110-240V AC (50-60Hz)	110-240V AC (50-60Hz) / 24V DC
Potenza / Power	30W (110-240V AC)	30W (110-240V AC) / 28W (24V DC)
Corsa selezionabile (mm) Selectable stroke (mm)	150 - 300 - 450 - 600	150 - 300 - 450 - 600
Forza di spinta / Thrust force	Corsa/Stroke 150 mm - 400 N Corsa/Stroke 300 mm - 400 N Corsa/Stroke 450 mm - 350 N Corsa/Stroke 600 mm - 300 N	Corsa/Stroke 150 mm - 400 N Corsa/Stroke 300 mm - 400 N Corsa/Stroke 450 mm - 350 N Corsa/Stroke 600 mm - 300 N
Forza di trazione / Tensile force	400 N	400 N
Grado di protezione (per uso interno) Protection degree (indoor use only)	IP 32	IP 32
Velocità minima / Speed minimum	ca. 15 mm/s	ca. 15 mm/s
Temperatura di funzionamento Operating temperature	-10°C + 60°C	-10°C + 60°C
Cavo / Cable	PVC Nero o Bianco / PVC Black or White: H05VV-F 5x0,75mm^2 - L.1500	SILICONE Nero / SILICON Black: SiHF 4x1mm^2 - L.1500
Colore / Colour	Bianco RAL 9003 o Anodizzato Argento o Nero RAL 9005 White RAL 9003 or Anodized Silver or Black RAL 9005	Bianco RAL 9003 o Anodizzato Argento o Nero RAL 9005 White RAL 9003 or Anodized Silver or Black RAL 9005
Dimensioni (mm) / Dimensions (mm)	L. 450 x H. 42 x W. 75	L. 450 x H. 42 x W. 75

Micro Evo 2 - CARATTERISTICHE FUNZIONALI FUNCTIONAL FEATURES

Sincronizzazione / Synchronization	Si max 4 attuatori / Yes max 4 actuators	Si max 4 attuatori / Yes max 4 actuators
Chiusura soft stop / Soft stop closure	Si / Yes	Si / Yes

ⓘ **Non compatibile con la ricevente radio 2701029 /** Not compatible with radio receiver 2701029

Torget
+7 (911) 858-31-53
info@torget.ru

Micro Evo 2 - 110-240V AC (50-60Hz)

CODICE CODE	DESCRIZIONE DESCRIPTION	COLORE ATTUATORE ACTUATOR COLOUR	COLORE STAFFA SUPPORTO MOTORE MOTOR SUPPORT BRACKET COLOUR	CAVO PVC CABLE PVC
2701059	MICRO EVO2 110-240V AC	Anodizzato Argento / Anodized Silver	Argento (staffe basculanti nere) / Silver (black pivoting brackets)	Nero / Black
2701063	MICRO EVO2 110-240V AC	Nero / Black RAL 9005	Nero (staffe basculanti nere) / Black (black pivoting brackets)	Nero / Black
2701064	MICRO EVO2 110-240V AC	Bianco / White RAL 9003	Bianco (staffe basculanti bianche) / White (white pivoting brackets)	Bianco / White

CAVO PVC / PVC CABLE: H05VV-F 5x0,75 mm² - L. 1500 mm

RWA

Micro Evo 2 - 110-240V AC (50-60Hz) - RWA - **Disponibile a richiesta /** Available upon request

CODICE CODE	DESCRIZIONE DESCRIPTION	COLORE ATTUATORE ACTUATOR COLOUR	COLORE STAFFA SUPPORTO MOTORE MOTOR SUPPORT BRACKET COLOUR	CAVO PVC CABLE PVC
2713788	MICRO EVO2 110-240V AC - RWA	Anodizzato Argento / Anodized Silver	Argento (staffe basculanti nere) / Silver (black pivoting brackets)	Nero / Black

CAVO SILICONE / SILICON CABLE: SiHF 4x1 mm² - L. 1500 mm

Micro Evo 2 - 24V DC - RWA

CODICE CODE	DESCRIZIONE DESCRIPTION	COLORE ATTUATORE ACTUATOR COLOUR	COLORE STAFFA SUPPORTO MOTORE MOTOR SUPPORT BRACKET COLOUR	CAVO PVC CABLE PVC
2701058	MICRO EVO2 24V DC - RWA	Anodizzato Argento / Anodized Silver	Argento (staffe basculanti nere) / Silver (black pivoting brackets)	Nero / Black
2701065	MICRO EVO2 24V DC - RWA	Nero / Black RAL 9005	Nero (staffe basculanti nere) / Black (black pivoting brackets)	Nero / Black
2701066	MICRO EVO2 24V DC - RWA	Bianco / White RAL 9003	Bianco (staffe basculanti bianche) / White (white pivoting brackets)	Bianco / White

CAVO SILICONE / SILICON CABLE: SiHF 4x1 mm² - L. 1500 mm

Micro Evo 2 - CONFIGURAZIONE IMBALLO PACKAGE CONFIGURATION

- **Attuatore** / Actuator
- **Staffa supporto motore basculante** / Pivoting motor support bracket

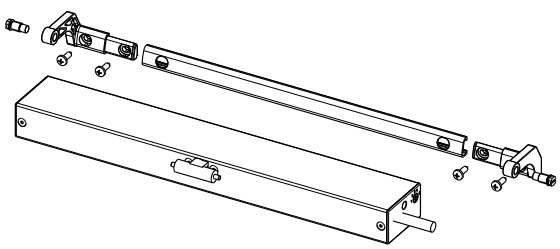

Staffe attacco al serramento vendute separatamente
Window brackets are sold separately

Micro Evo 2 - ACCESSORI DI FISSAGGIO FIXING ACCESSORIES

CODICE CODE	DESCRIZIONE DESCRIPTION	COLORE ACCESSORI DI FISSAGGIO FIXING ACCESSORIES COLOUR
2701010	Staffa per applicazione su finestra a sporgere / Top hinged window bracket	Nero / Black
2701017	Staffa per applicazione su finestra a sporgere / Top hinged window bracket	Bianco / White
2701067	Staffa per applicazione su finestra a vasistas / Bottom hinged window bracket	Bianco / White
2701068	Staffa per applicazione su finestra a vasistas / Bottom hinged window bracket	Nero / Black
2701069	Staffa supporto motore basculante / Pivoting motor support bracket	Argento / Silver
2701070	Staffa supporto motore basculante / Pivoting motor support bracket	Nero / Black
2701071	Staffa supporto motore basculante / Pivoting motor support bracket	Bianco / White

Torget
+7 (911) 858-31-53
info@torget.ru

Micro Evo 2 - ATTUATORE ACTUATOR

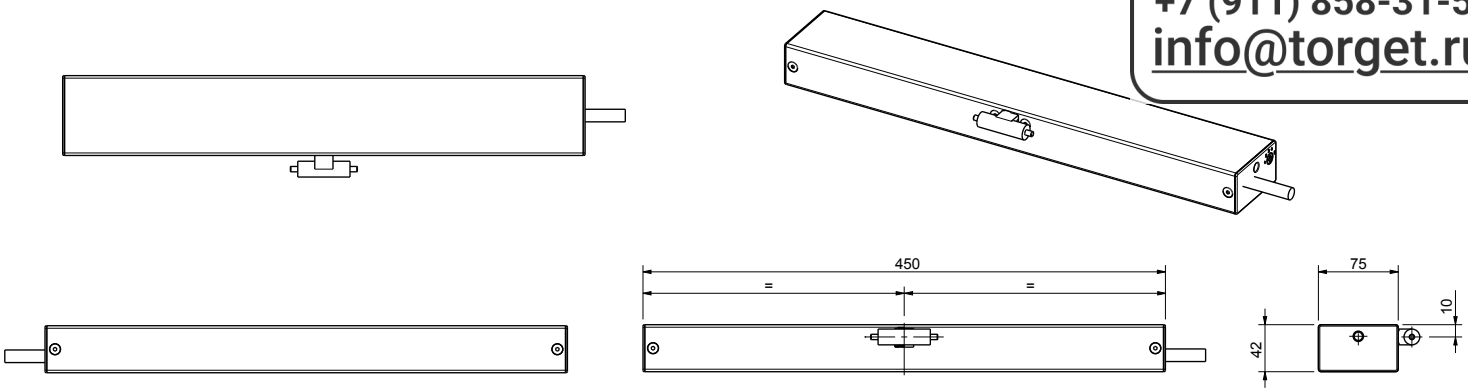

Micro Evo 2 - VERSIONE SPORGERE TOP HINGED WINDOW VERSION

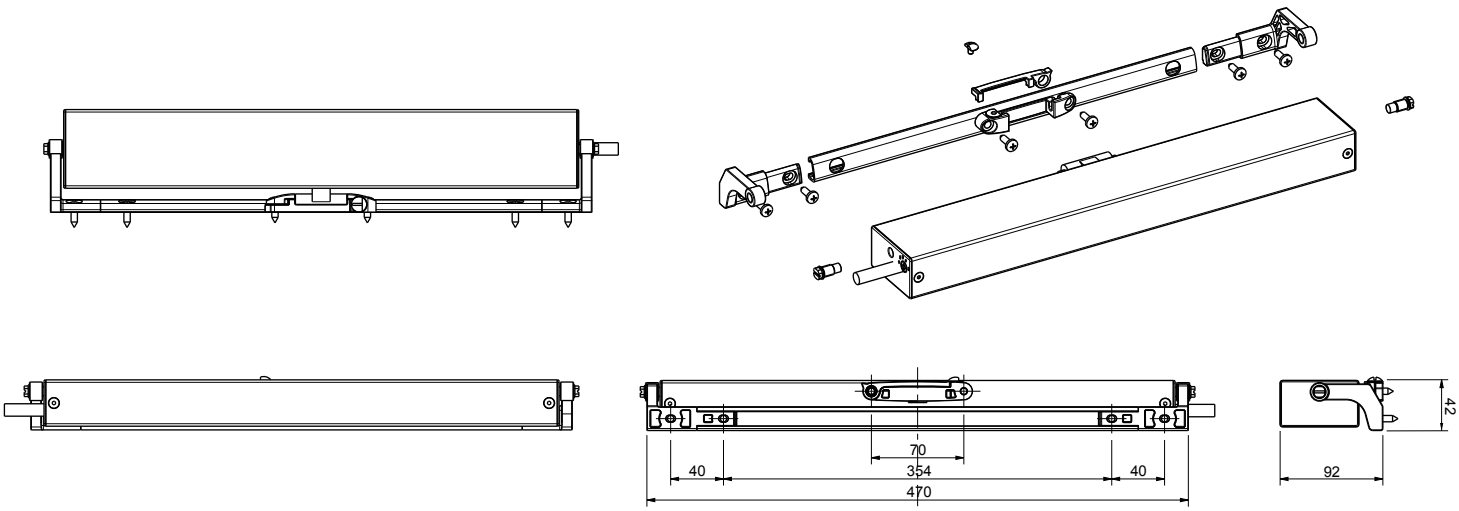
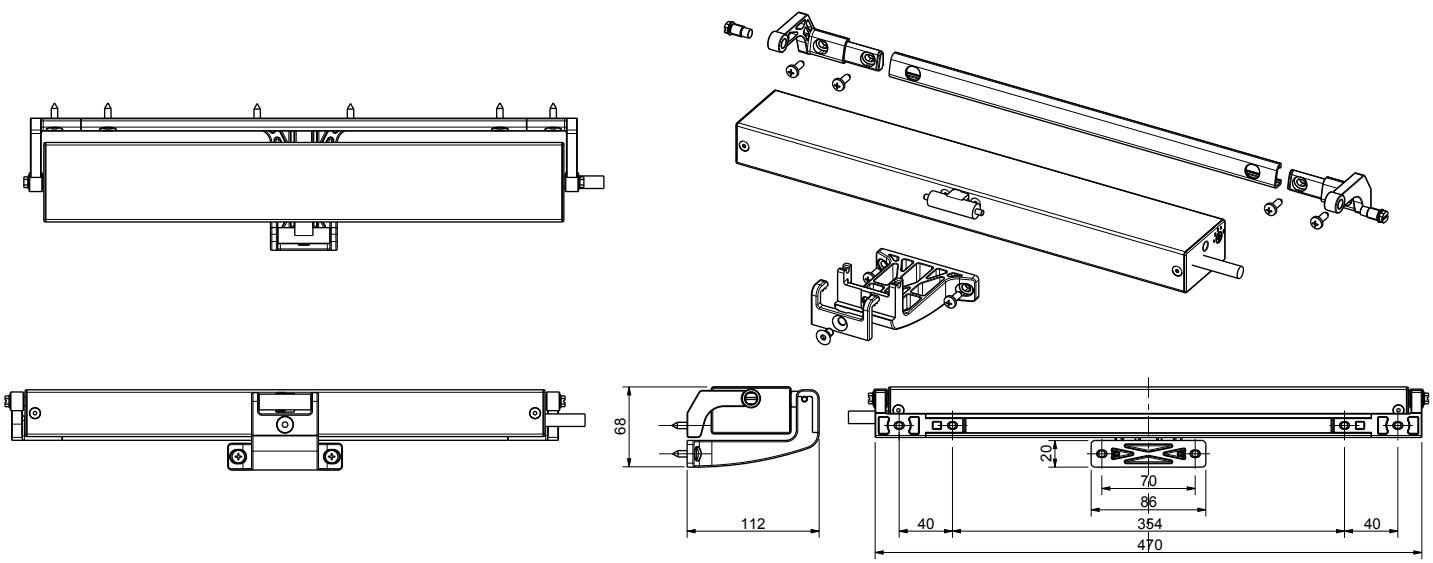
Micro Evo 2 - VERSIONE VASISTAS BOTTOM HINGED WINDOW VERSION